Equipamiento
PACIFICO

EP-08D

ABATIDOR DE FRÍO

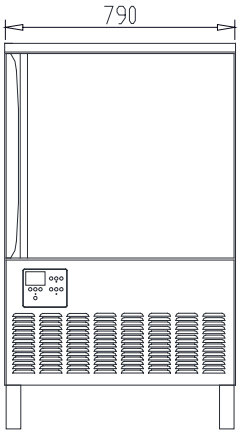

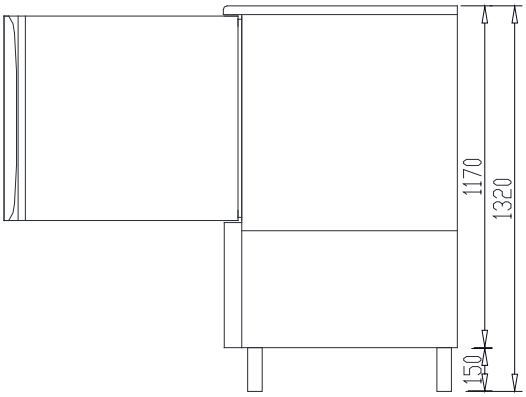

Capacidad	8 rejillas de 1GN
Rango de trabajo	-36 a -40 °C
Capacidad de enfriamiento	(+90°C a +3°C) 30Kg
Capacidad de congelamiento	(+90°C a -18°C) 20Kg
Potencia	1410 W
Amperaje	8 A
Energía	Monofásica
Voltaje	220 V/60 Hz
Peso	140 Kg
Dimensiones	790 x 700 x 1320 mm Largo x Ancho x Alto

Características

Hecho con acero inoxidable AISCI 304

Compresor europeo

Control de temperatura digital

Cierre automático de la puerta

Pies o ruedas (de acuerdo a disponibilidad)

Web: www.equipamientopacifico.com
Mail: ventas@equipamientopacifico.com; asistentedeventas@equipamientopacifico.com
Telf.: 0051-1-566 – 0644 Móvil: 949-247- 027 / 932 – 277 – 611
Dirección: Jirón Daniel Hernandez 1349. Pueblo Libre. Lima – Perú.